АО «РЭД» АО «ТНН» УРАЛЬСКИЕ ДИНАМИЧЕСКИЕ МАШИНЫ

Уральские динамические машины – новый уровень эффективности, долговечности и качества для вашего бизнеса

г. Челябинск

Акционерное общество «Транснефть Нефтяные Насосы»

Общество образовано с целью локализации производства горизонтальных и вертикальных насосов и агрегатов на их основе с качественными эксплуатационными характеристиками.

Основным направлением завода является производство высоконадежного, энергоэффективного и отвечающего всем стандартам качества насосного оборудования и комплектующих с целью обеспечения бесперебойного транспорта нефти.

Проектирование, производство, реализация насосов и насосных агрегатов

Проведение шеф-монтажных работ и работ по гарантийному и постгарантийному обслуживанию насосного оборудования

Услуги по проведению испытаний насосов, преобразователей частоты, маслоустановок, запорно-регулирующей арматуры

210 чел.
средняя численность сотрудников

2016
запуск предприятия



180 шт.
электронасосных агрегатов в год

4,3 Га
общая производственная территория

НАСОСЫ ДЛЯ ТРАНСПОРТИРОВКИ НЕФТИ И НЕФТЕПРОДУКТОВ

ТРАНСНЕФТЬ
НЕФТЯНЫЕ НАСОСЫ

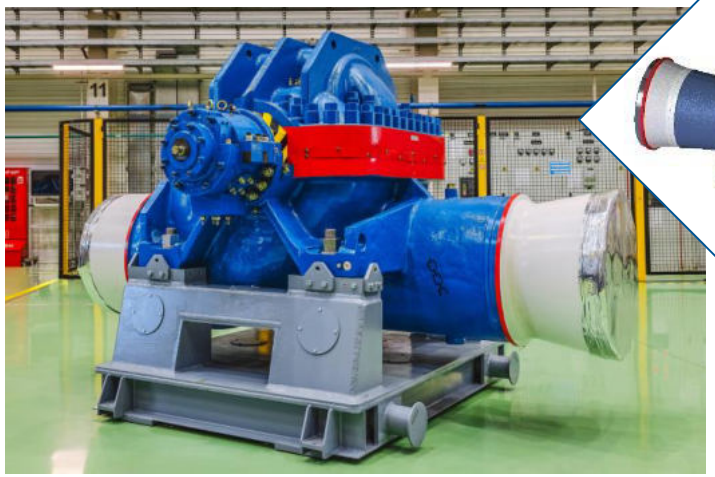



Насос типа НМ Нефтяной магистральный (тип BB1 по API 610)
Предназначен для перекачивания товарной нефти и светлых нефтепродуктов по магистральным трубопроводам и нефтепроводам.
Диапазон номинальных значений подачи: от 1250 до 10000 м3/ч
Диапазон номинальных значений напора: от 210 до 260 м





Насос типа НПВ Подпорный вертикальный (тип VS6 по API 610)
Предназначен для обеспечения необходимого подпора перед магистральными насосами, для обеспечения налива нефти и нефтепродуктов на наливных сооружениях, а также для перекачки нефти и нефтепродуктов внутри резервуарного парка.
Диапазон номинальных значений подачи: от 600 до 5000 м3/ч
Диапазон номинальных значений напора: от 30 до 120 м

ТРАНСНЕФТЬ
НЕФТЯНЫЕ НАСОСЫ

Консольные насосные агрегаты

Центробежный одноступенчатый консольный (тип ОН2 по API 610)
Применяются в технологических установках нефтеперерабатывающих и нефтехимических производств для перекачивания нефти, нефтепродуктов, сжиженных углеводородных газов и других жидкостей, сходных с по физико-химическим свойствам.

Диапазон значений подачи: от 115 до 408 м^3/ч
Диапазон значений напора: от 65 до 270 м

Возможно освоение новых типоразмеров и агрегатирование по требованиям Заказчика.





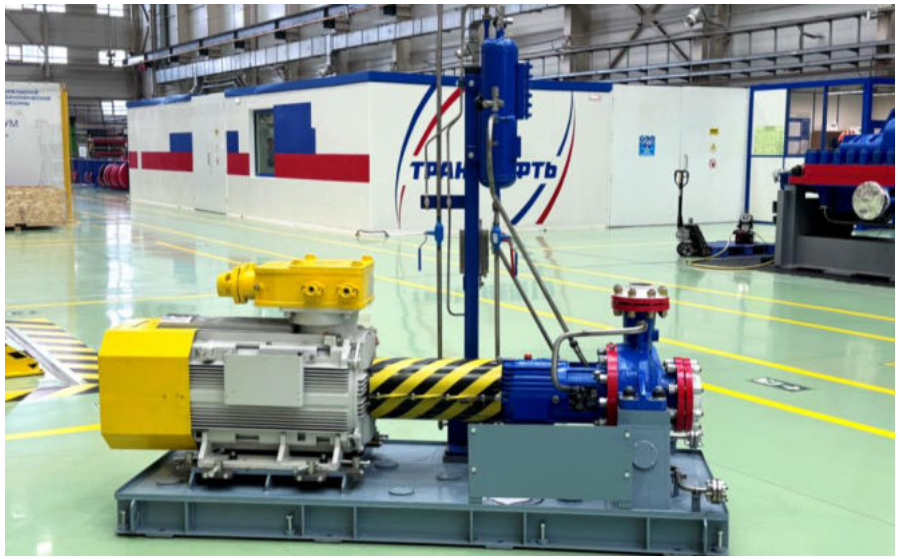





ТРАНСНЕФТЬ
НЕФТЯНЫЕ НАСОСЫ

Двухопорные многоступенчатые насосные агрегаты

Насосы межопорные, секционные, многоступенчатые с плоским горизонтальным разъемом(тип ВВ3 по API 610)
Применяются на предприятиях нефтехимической промышленности и для перекачки между площадочными объектами по линейной части магистрального трубопровода для транспорта товарной нефти, нефтепродуктов и других жидкостей, сходных по физико-химическим свойствам.

Диапазон значений подачи: от 300 до 1500 м^3/ч
Диапазон значений напора: от 300 до 1200 м

Возможно освоение новых типоразмеров и агрегатирование по требованиям Заказчика.



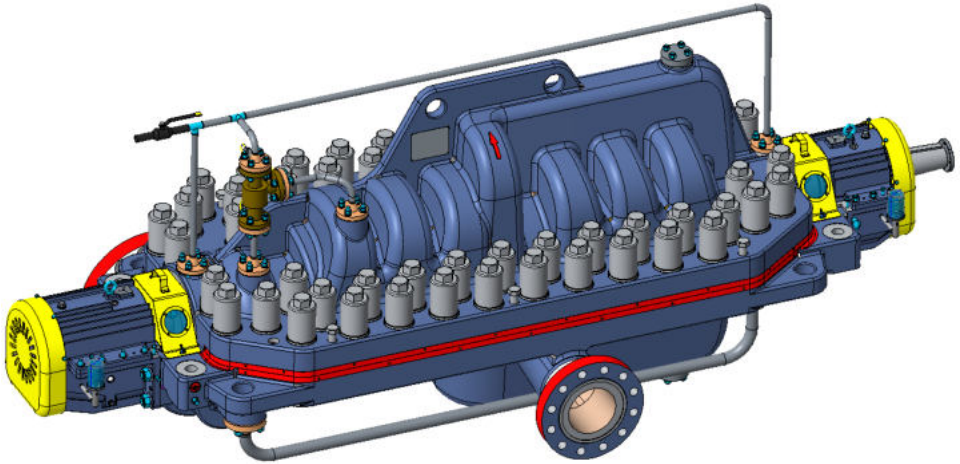

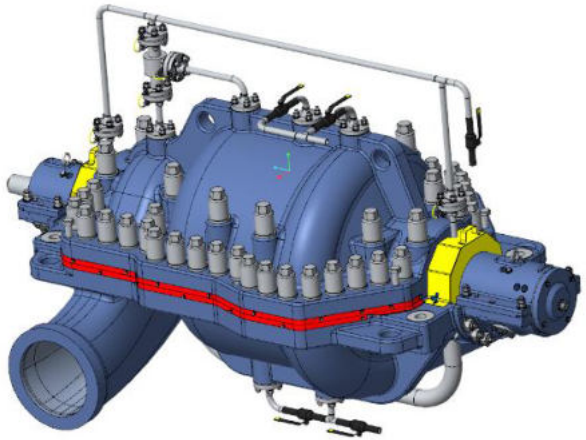

ТРАНСНЕФТЬ
НЕФТЯНЫЕ НАСОСЫ

Секционные насосные агрегаты

Насос горизонтальный секционный (тип ВВ4, ВВ5 по API 610)
Применяются в технологических установках нефтеперерабатывающих и нефтехимических производств, для перекачивания нефти, нефтепродуктов и других жидкостей сходных по физико-химическим свойствам.

Диапазон значений подачи: от 60 до 725 м^3/ч
Диапазон значений напора: от 143 до 800 м

Возможно освоение новых типоразмеров и агрегатирование по требованиям Заказчика.

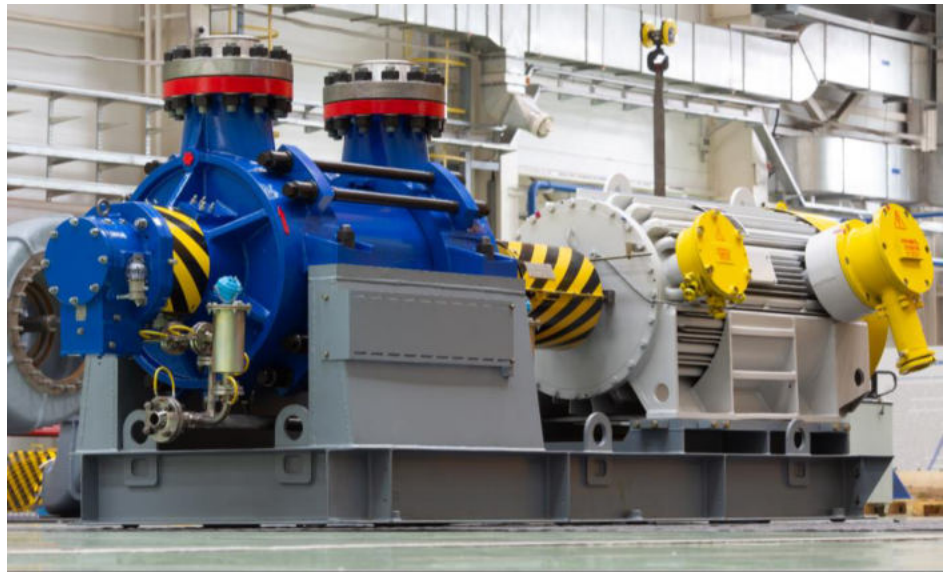







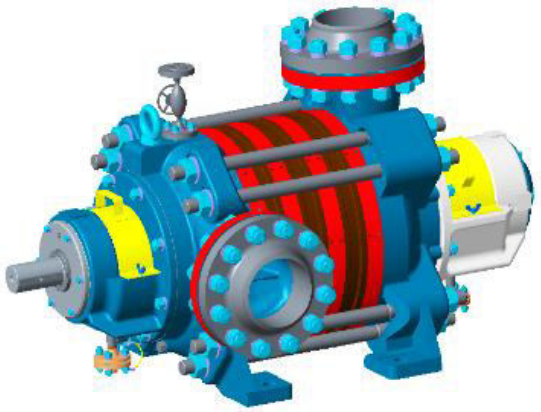

ВЗАИМОДЕЙСТВИЕ С ГК «РОСАТОМ»

ТРАНСНЕФТЬ
НЕФТЯНЫЕ НАСОСЫ

Заключен контракт между АО «ТНН» и АО «ЦКБМ» на поставку питательных насосных агрегатов АПЭ 160-80М 1820-00-0001 для морского плавучего энергоблока (МПЭБ)

- Дата заключения договора – 06 мая 2024 г.
- Потребность – 24 электронасосных агрегата (4 энергоблока)

Текущий статус:

- Изготовлены и испытаны 12 ед. насоса АПЭ 160-80
- Ведется изготовление 12 ед.



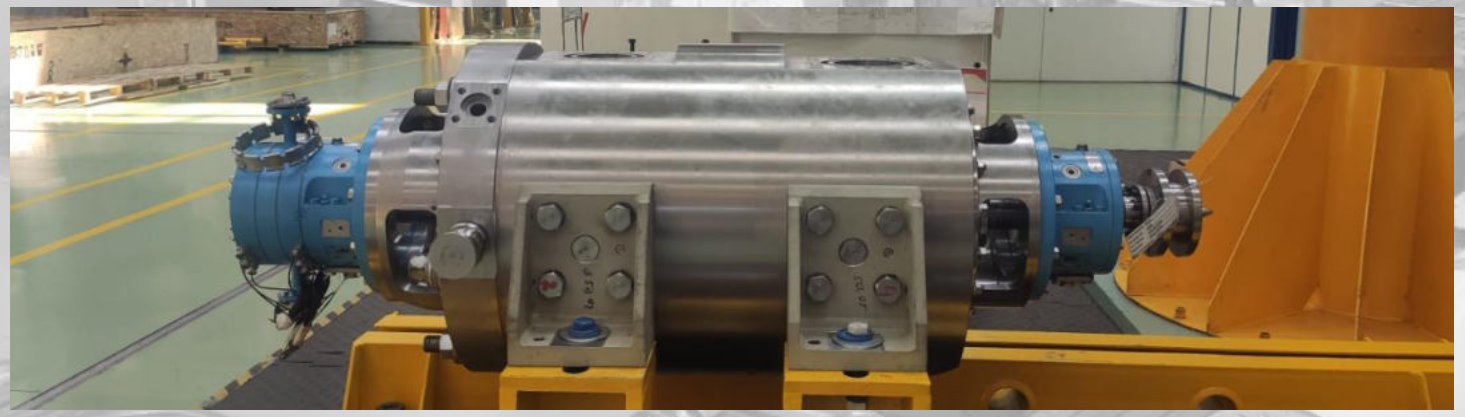

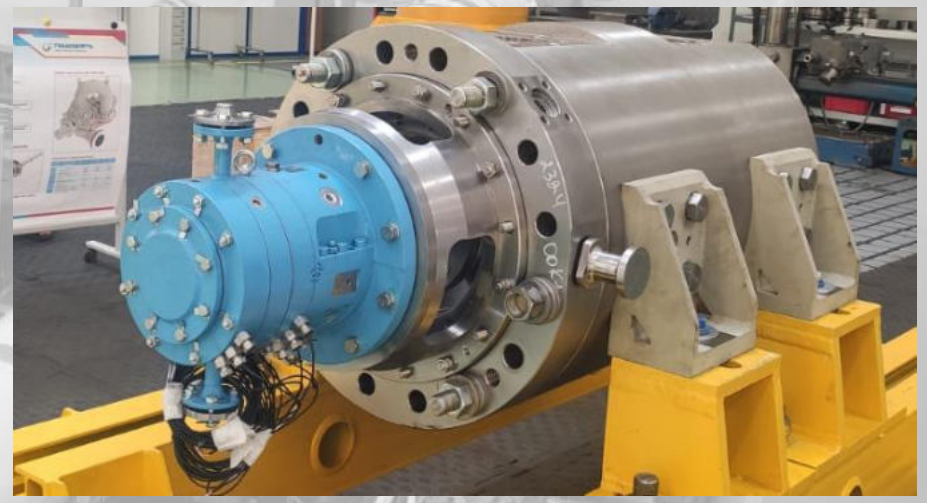

ИСПЫТАТЕЛЬНЫЙ СТЕНД ДЛЯ ВЫСОКОТЕМПЕРАТУРНЫХ ИСПЫТАНИЙ

ТРАНСНЕФТЬ
НЕФТЯНЫЕ НАСОСЫ

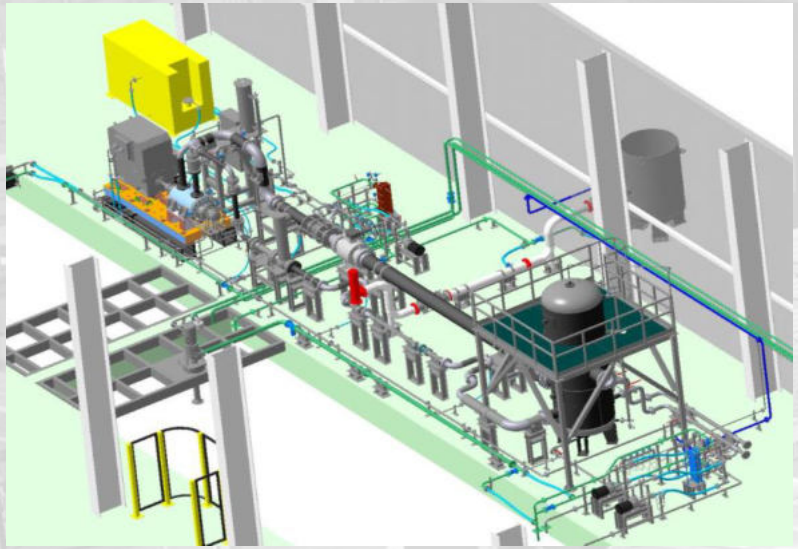

- Спроектирован и изготовлен испытательный стенд для проведения испытаний с температурой перекачиваемой жидкости до 120°
- Наличие возможности реконструкции стенда для проведения испытаний с температурой перекачиваемой среды 200°







ТРАНСНЕФТЬ
НЕФТЯНЫЕ НАСОСЫ

50 лет
срок службы электронасосных агрегатов

Увеличенный межремонтный период



до 90%
коэффициент полезного действия

100 %
локализация производства

КОНСТРУКТОРСКОЕ БЮРО

ТРАНСНЕФТЬ
НЕФТЯНЫЕ НАСОСЫ

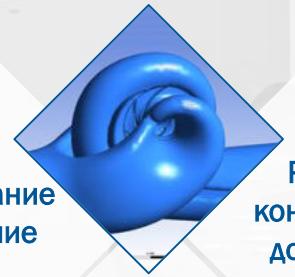

Проектирование оборудование

Разработка конструкторской документации

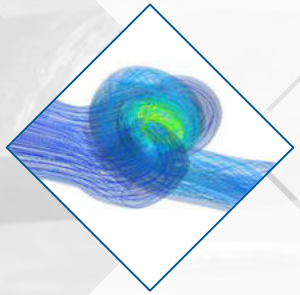

3-D моделирование, цифровой макет и визуализация

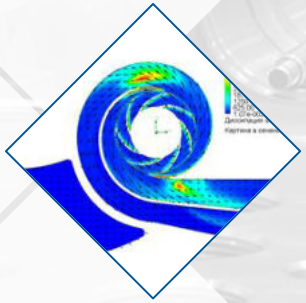

Технологическая подготовка

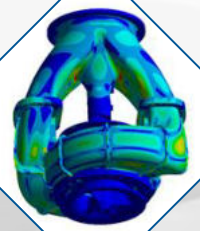

Анализ оборудования



Конструкторское бюро насчитывает более **30 специалистов,** которые способны решать самые сложные задачи, разработка новых изделий, реинжиниринг. Использование современного оборудования **(ROMER)** и программного обеспечения **(Windchill, CREO, ANSYS CFX, FloEFD)** позволяет получить оптимальные характеристики оборудования.

ИСПЫТАТЕЛЬНЫЙ ЦЕНТР

ТРАНСНЕФТЬ
НЕФТЯНЫЕ НАСОСЫ







Полномасштабные испытания оборудования

Конфигурация оборудования по требованию Заказчика

Возможность плавного пуска

Испытания оборудования мощностью до 14,5 МВт

Более 2000 автоматизированных сигналов

Стенд испытания масштабных моделей

Бассейн для испытаний 2 615 м^3



Уникальный испытательный центр не имеющий аналогов в России.

Позволяет проводить испытания:

- Насосные агрегаты (горизонтальные, вертикальные);
- Запорно-регулирующая арматура;
- Электродвигатели;
- Преобразователи частоты тока;
- Маслостанции.



ТРАНСНЕФТЬ

АО «РЭД» АО «ТНН» УРАЛЬСКИЕ ДИНАМИЧЕСКИЕ МАШИНЫ

Спасибо за внимание!

г. Челябинск